Инструкция по эксплуатации

synea VISION

Прямой наконечник

HK-43 LT

Угловые наконечники с оптикой

WK-900 LT, WK-99 LT, WK-93 LT, WK-56 LT, WK-66 LT, WK-86 LT

WK-99 LT S, WK-93 LT S, WK-56 LT S, WK-66 LT S

Содержание

Символы 4
В инструкции по эксплуатации 4
На медицинском изделии/упаковке 5

1. Введение 6

2. Указания по технике безопасности 9

3. Описание изделия 12

4. Ввод в эксплуатацию 14
Установка/снятие 14
Замена вращающегося инструмента 16
Пробное включение 19

5. Очистка и обслуживание 20
Общие указания 20
Ограничения при подготовке к повторному использованию 22
Первичная обработка в месте применения 23
Ручная очистка 24

Ручная дезинфекция 27
Автоматизированная очистка и дезинфекция 28
Сушка 29
Контроль, обслуживание и проверка 30
Упаковка 34
Стерилизация 35
Хранение 38

6. Сервисное обслуживание 39

7. Принадлежности, расходные материалы, запасные части и другие рекомендуемые медицинские изделия W&H 40

8. Технические данные 41

9. Утилизация 46

Информация о гарантии 47

Авторизованные фирмой W&H партнеры по сервисному обслуживанию 49

ПРЕДУПРЕЖДЕНИЕ!
(риск травмы)

ВНИМАНИЕ!
(риск причинения материального ущерба)

Общие пояснения, не несущие информации об угрозе для людей или предметов

Запрещается утилизация вместе с бытовыми отходами

Символы

На медицинском изделии/упаковке

CE XXXX — Маркировка CE с идентификатором уполномоченного органа

REF — Номер по каталогу

SN — Серийный номер

Дата изготовления

Производитель

Соблюдайте инструкцию по эксплуатации

DataMatrix Code для получения информации об изделии, в том числе UDI (Unique Device Identification)

135°C — Стерилизация до указанной температуры

Пригодность для термической дезинфекции

HIBC — Структура данных в соответствии с Health Industry Bar Code

MD — Медицинское изделие

c UL us — Опознавательный знак Лаборатории UL указывает на соответствие требованиям к безопасности, действующим в Канаде и США

Rx only — Осторожно! Согласно федеральному законодательству США, продажа этого изделия может осуществляться только по указанию практикующего врача, стоматолога, ветеринара или другого медицинского специалиста с допуском к работе в конкретном штате, в котором он хочет использовать указанное изделие или поручить его использование иным лицам.

1. Введение

Политика контроля качества фирмы W&H направлена в первую очередь на удовлетворенность клиентов. Медицинское изделие разработано, изготовлено и испытано с учетом законодательных и нормативных требований.

Для безопасности врача и пациента

Перед первым использованием ознакомьтесь с инструкцией по эксплуатации. Приведенные в ней пояснения обеспечат бесперебойное, экономичное и безопасное использование медицинского изделия.

Соблюдайте указания по технике безопасности.

Назначение

Стоматологический прямой/угловой наконечник предназначен для следующих целей: удаление кариозной ткани, препарирование зубов и полостей под коронку, удаление пломб, полирование зубных и реставрированных поверхностей.

Использование медицинского изделия не по назначению может привести к его повреждению и, как следствие, стать причиной опасности для пациента, пользователя и третьих лиц.

Квалификация пользователя
Медицинское изделие было разработано и спроектировано в первую очередь для стоматологов, гигиенистов, зубных врачей (в области профилактики) и ассистентов стоматологов.

Ответственность производителя
Производитель несет ответственность за безопасность, надежность и производительность медицинского изделия только при условии соблюдения следующих указаний.

> Медицинское изделие разрешается использовать в соответствии с настоящей инструкцией по эксплуатации.
> Медицинское изделие не содержит деталей, подлежащих ремонту силами пользователя.
> Усовершенствование или ремонт разрешается производить только у авторизованного фирмой W&H партнера по сервисному обслуживанию (см. стр. 49).

Профессиональное использование
Медицинское изделие предназначено исключительно для профессионального использования в соответствии с его назначением при условии соблюдения действующих норм по охране труда и предотвращению несчастных случаев, а также настоящей инструкции по эксплуатации.

Подготовка и обслуживание медицинского изделия разрешаются только лицам, ознакомленным с правилами инфекционной безопасности, защиты медперсонала и пациентов.

Фирма W&H не несет гарантийных обязательств и ответственности по иным претензиям в случае ненадлежащего применения (например, нарушения требований гигиены и правил ухода за изделием), несоблюдения указаний и рекомендаций, использования принадлежностей и запасных частей, не разрешенных к применению фирмой W&H.

Обо всех серьезных происшествиях, связанных с медицинским изделием, необходимо сообщать производителю и компетентным органам!

2. Указания по технике безопасности

- Обеспечивайте надлежащие условия применения и охлаждения.
- Необходимы постоянная подача подходящей охлаждающей жидкости в достаточном объеме и надлежащий отсос.
- В случае прекращения подачи охлаждающей жидкости необходимо немедленно выключить медицинское изделие.
- В турбину следует подавать только отфильтрованный, не содержащий масла и охлажденный воздух из стоматологических компрессорных установок.
- Перед каждым использованием проверяйте медицинское изделие на предмет повреждений и недостаточного закрепления деталей (например, кнопки).
- При наличии повреждений не используйте медицинское изделие.
- Перед каждым использованием выполняйте пробное включение.
- Не допускайте перегрева обрабатываемого участка.
- Не поднимайте щеку или язык головкой углового наконечника. Опасность ожога вследствие нагрева кнопки!
- Не допускайте контакта мягких тканей с головкой медицинского изделия. Опасность ожога при перегреве медицинского изделия!

- В обязательном порядке соблюдайте указания производителя системы дезинфекции технической воды о концентрации и времени обработки, а также о ее эксплуатации.
- Перед первым вводом в эксплуатацию медицинское изделие должно находиться в помещении с комнатной температурой в течение 24 часов.
- При работе с медицинскими изделиями разрешается использовать только подающие установки, которые соответствуют требованиям норм IEC 60601-1 (EN 60601-1) и IEC 60601-1-2 (EN 60601-1-2).

Очистка и обслуживание перед первым использованием

> Медицинское изделие поставляется заваренным в полиэтиленовую пленку и не стерилизованным.
> Полиэтиленовая пленка и упаковка стерилизации не подлежат.

> Произведите очистку, дезинфекцию и смазку медицинского изделия.
> Произведите стерилизацию медицинского изделия, иглы для очистки каналов, упора для бора и установочного винта.

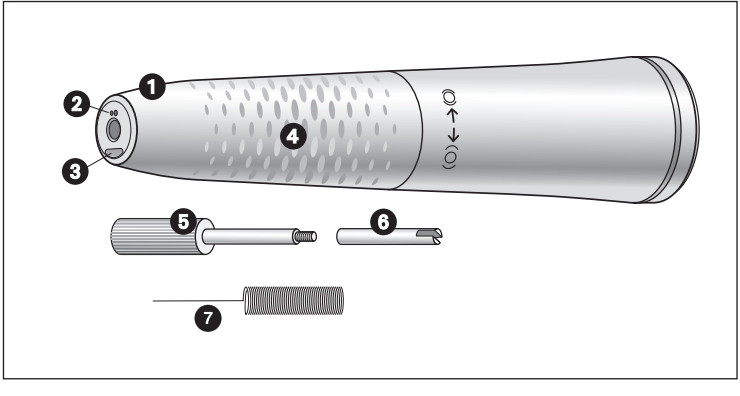

1. Гильза прямого наконечника с поворотным зажимом
2. Спреевые каналы
3. Компактный стеклянный световод
4. Профилированная рукоятка
5. Установочный винт
6. Упор для бора
7. Игла для очистки каналов

Угловой наконечник

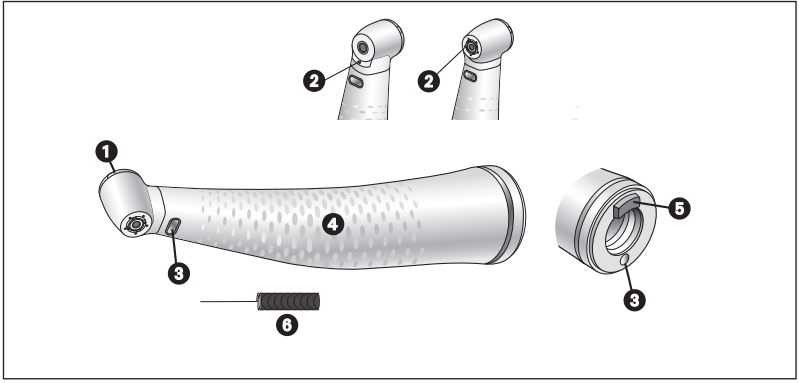

❶ Кнопка
❷ Спреевые каналы
❸ Компактный стеклянный световод
❹ Профилированная рукоятка
❺ Выдвигаемый фиксирующий выступ
❻ Игла для очистки каналов

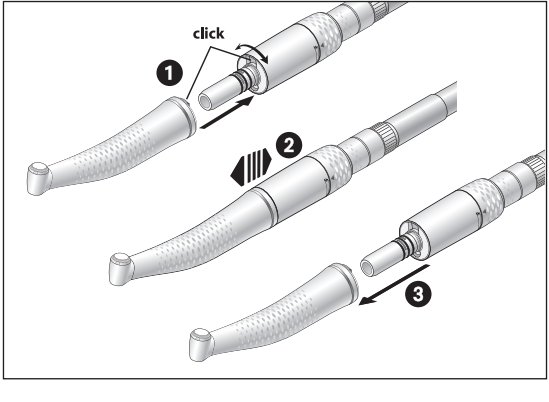

Запрещается устанавливать и снимать медицинское изделие во время его эксплуатации!

❶ Соедините медицинское изделие с мотором и поверните до щелчка. *

❷ Проверьте надежность крепления.

❸ Снимите медицинское изделие.

* Устройства WK-99 LT S, WK-93 LT S, WK-56 LT S, WK-66 LT S можно использовать только со стоматологическими моторами, длина муфты ISO которых составляет не более 23 мм.

Вращающиеся инструменты

- Используйте вращающиеся инструменты только в безупречном состоянии. Соблюдайте инструкции производителя.
- Вставляйте вращающийся инструмент только после полной остановки медицинского изделия.
- Запрещается прикасаться к вращающемуся или работающему по инерции после выключения инструменту.
- Запрещается нажимать систему зажима медицинского изделия во время использования. Это приводит к отделению вращающегося инструмента, повреждению системы зажима и/или к нагреву медицинского изделия. Опасность ожога!

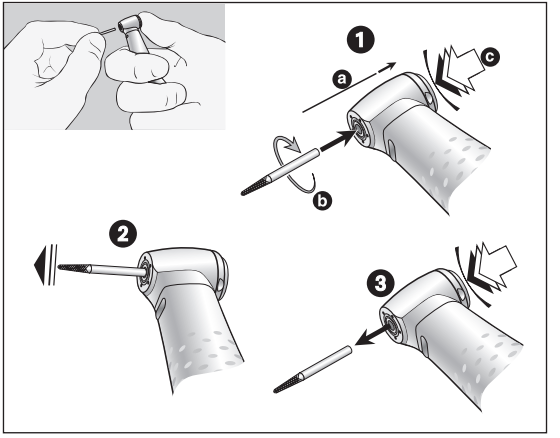

Угловые наконечники
Замена вращающегося инструмента

❶ Диаметр инструмента 1,6 мм:
вставьте вращающийся инструмент.
Нажмите кнопку (c) и одновременно вставьте вращающийся инструмент до упора (a).
Диаметр инструмента 2,35 мм:
нажмите кнопку (c), одновременно вставьте вращающийся инструмент до упора и поверните до щелчка (b).

❷ Проверьте надежность крепления.

❸ Нажав на кнопку, снимите вращающийся инструмент.

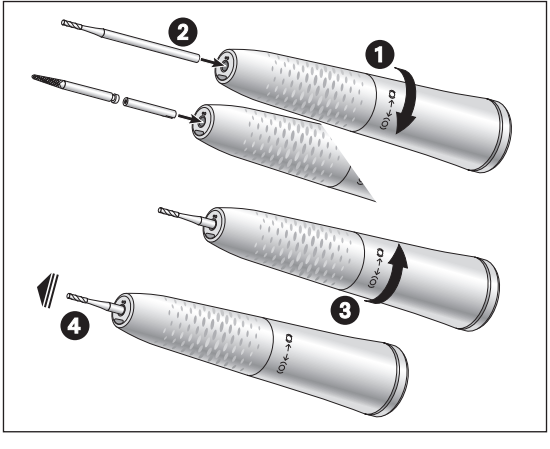

Прямой наконечник
Вставка вращающегося инструмента

❶ Поворачивайте гильзу прямого наконечника в направлении (O) до щелчка.

❷ Бор прямого наконечника:
вставьте вращающийся инструмент до упора.
Бор углового наконечника:
задвиньте упор для бора внутрь, а затем вставьте вращающийся инструмент до упора. Упор для бора компенсирует различия в длине.

❸ Поворачивайте гильзу прямого наконечника в направлении (O) до щелчка.

❹ Проверьте надежность крепления.

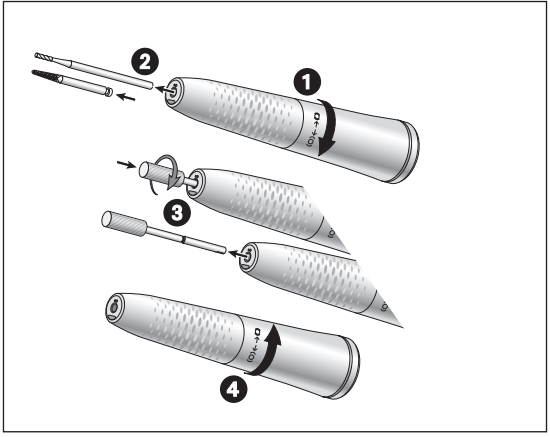

Прямой наконечник
Извлечение вращающегося инструмента

❶ Поворачивайте гильзу прямого наконечника в направлении (O) до щелчка.

❷ Бор прямого наконечника: извлеките вращающийся инструмент.

❸ Бор углового наконечника: извлеките вращающийся инструмент. Вращая вправо, закрутите установочный винт в упор для бора и извлеките упор.

❹ Поворачивайте гильзу прямого наконечника в направлении (O) до щелчка.

Пробное включение

Не держите медицинское изделие на уровне глаз!

> Вставьте вращающийся инструмент.
> Включите медицинское изделие.

В случае обнаружения неисправностей при эксплуатации (например, вибрации, необычных шумов или нагрева, прекращения подачи охлаждающей жидкости или негерметичности) **необходимо немедленно выключить медицинское изделие** и обратиться к авторизованному фирмой W&H партнеру по сервисному обслуживанию.

Соблюдайте местные и национальные законы, директивы, нормы и стандарты по очистке, дезинфекции и стерилизации.

> Инструкции по валидированным методам подготовки служат примером для подготовки медицинского изделия согласно ISO 17664.

> Используйте защитную одежду, защитные очки, защитную маску и перчатки.

> Для ручной сушки используйте только отфильтрованный сжатый воздух без содержания масла с максимальным рабочим давлением 3 бар.

Чистящие и дезинфицирующие средства

- Соблюдайте указания, инструкции и предупреждения производителей чистящих и/или дезинфицирующих средств.
- Используйте только чистящие средства, предназначенные для очистки и/или дезинфекции медицинских изделий из металла и пластмассы.
- В обязательном порядке соблюдайте указания производителя дезинфицирующего средства о концентрации и времени обработки.
- Используйте дезинфицирующие средства, эффективность которых была проверена и признана следующими организациями: Verbund für Angewandte Hygiene e.V. (VAH = Общество прикладной гигиены Германии), Österreichische Gesellschaft für Hygiene, Mikrobiologie und Präventivmedizin (ÖGHMP = Австрийское общество гигиены, микробиологии и профилактической медицины), Food and Drug Administration (FDA = Управление по контролю за пищевыми продуктами и лекарственными средствами) и U.S. Environmental Protection Agency (EPA = Агентство США по охране окружающей среды).

Если указанные чистящие и дезинфицирующие средства недоступны, пользователь обязан подтвердить соответствие применяемого им метода установленным требованиям.

Срок службы и работоспособность медицинского изделия в значительной степени зависят от механических воздействий на него во время работы и действия химических веществ при подготовке к повторному использованию.

> Отправляйте изношенные или поврежденные медицинские изделия и/или изделия с изменением характеристик материалов авторизованному фирмой W&H партнеру по сервисному обслуживанию.

Циклы подготовки к повторному использованию

> Мы рекомендуем проводить регулярное сервисное обслуживание медицинского изделия W&H после 1000 циклов подготовки к повторному использованию или одного года использования.

Производите очистку медицинского изделия сразу же после каждого применения, чтобы удалить попавшую внутрь жидкость (например, кровь, слюну и т. д.) и предотвратить заклинивание внутренних деталей.

> Дайте медицинскому изделию поработать на холостом ходу в течение не менее 10 секунд.
> Обеспечьте промывку всех выходных отверстий.

> Тщательно протрите всю поверхность инструмента дезинфицирующим средством.
> Извлеките вращающийся инструмент.
> Снимите медицинское изделие.

Обратите внимание на то, что использование дезинфицирующих средств при предварительной обработке служит только для индивидуальной защиты и не заменяет собой этапа дезинфекции после очистки.

Запрещается помещать медицинское изделие в дезинфицирующий раствор или ультразвуковую камеру!

> Очистите медицинское изделие под струей питьевой воды (< 35 °C/95 °F).
> Промойте и очистите щеточкой все внутренние и наружные поверхности.
> Несколько раз переместите подвижные части взад-вперед.
> Удалите остатки жидкости с помощью сжатого воздуха.

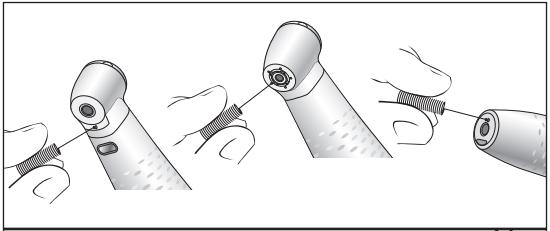

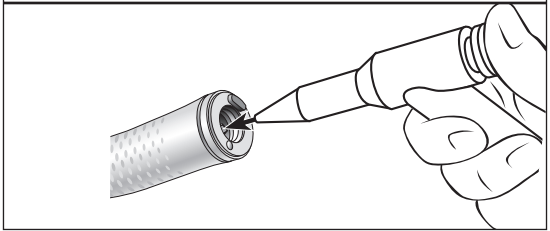

Очистка спреевых каналов

> С помощью иглы для очистки каналов осторожно удалите грязь и отложения из выходных отверстий.

Очистите иглу для очистки каналов в ультразвуковой камере и/или аппарате для очистки и дезинфекции.

Очистка канала охлаждающей жидкости

> С помощью сжатого воздуха продуйте канал для охлаждающей жидкости.

В случае засорения выходных отверстий или каналов охлаждающей жидкости обратитесь к авторизованному фирмой W&H партнеру по сервисному обслуживанию.

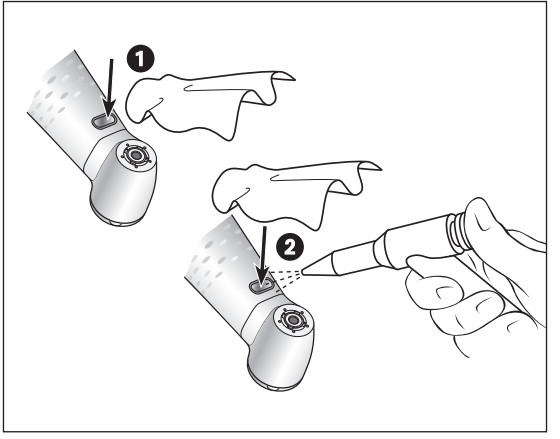

Очистка источника света

Не допускайте появления царапин на источнике света!

1. Промойте источник света с помощью жидкости для очистки и салфетки из мягкой ткани.
2. С помощью сжатого воздуха или салфетки из мягкой ткани высушите источник света.

> После каждой очистки требуется производить осмотр.

> В случае обнаружения неисправности источника света выключите медицинское изделие и обратитесь к авторизованному партнеру W&H по сервисному обслуживанию.

> W&H рекомендует производить дезинфекцию путем нанесения дезинфицирующих средств.

Подтверждение принципиальной пригодности медицинского изделия для эффективной ручной дезинфекции выдано независимой испытательной лабораторией, при этом применялось дезинфицирующее средство mikrozid® AF wipes (Schülke & Mayr GmbH, Нордерштедт) и CaviWipes™ (Metrex).

W&H рекомендует выполнять автоматизированную очистку и дезинфекцию с использованием аппарата для очистки и дезинфекции (RDG).

> Соблюдайте указания, инструкции и предупреждения производителей аппаратов для очистки и дезинфекции, чистящих и/или дезинфицирующих средств.

Подтверждение принципиальной пригодности медицинского изделия для эффективной автоматизированной дезинфекции выдано независимой испытательной лабораторией, при этом применялись аппарат для очистки и дезинфекции Miele PG 8582 CD (Miele & Cie. KG, Гютерсло) и чистящее средство Dr. Weigert neodisher ® MediClean forte (фирма Dr. Weigert GmbH & Co. KG, Гамбург) согласно норме ISO 15883.

> Очистка при 55 °C (131 °F) — 5 минут.
> Дезинфекция при 93 °C (200 °F) — 5 минут.

Сушка

> Убедитесь в том, что внутренние и наружные поверхности медицинского изделия полностью высохли после очистки и дезинфекции.
> Удалите остатки жидкости с помощью сжатого воздуха.

Контроль

> После очистки и дезинфекции проверьте медицинское изделие на отсутствие повреждений, видимых остатков загрязнений, а также на изменение состояния поверхностей.
> Выполните повторную обработку загрязненного медицинского изделия.
> Выполните стерилизацию медицинского изделия после очистки, дезинфекции и смазки.

Смазка

> Производите смазку сухого медицинского изделия сразу же после очистки и/или дезинфекции.

Рекомендуемые циклы обслуживания

> Обязательно после каждой очистки внутренней поверхности.

> Перед каждой стерилизацией.

или

> Через 30 минут работы или не менее 1 раза в день.

> Системы зажима не менее 1 раза в неделю.

С использованием спрея Service Oil F1, MD-400 фирмы W&H

> Следуйте указаниям на баллоне со спреем и на упаковке.

или

С использованием аппарата Assistina W&H

> Следуйте указаниям инструкции по эксплуатации аппарата Assistina.

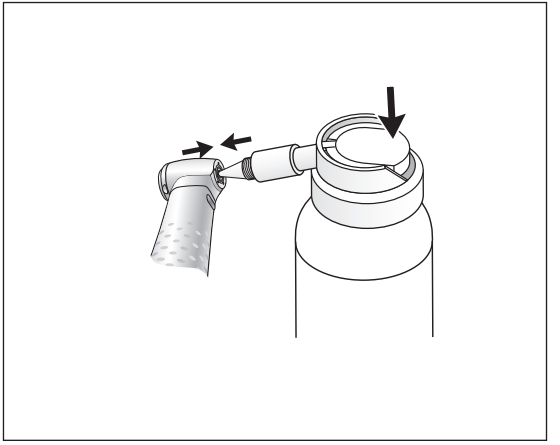

Смазка системы зажима WK-93 LT/S, WK-99 LT/S, WK-900-LT

С использованием спрея Service Oil F1, MD-400 фирмы W&H

> Установите адаптер для спрея REF 02036100 на баллон масляного спрея.
> Крепко удерживайте медицинское изделие.
> С усилием вставьте острие адаптера для спрея в систему зажима.
> Распыляйте в течение ок. 1 секунды.

или

С W&H Assistina

> Следуйте указаниям инструкции по эксплуатации аппарата Assistina.

Проверка после смазки

> Направьте медицинское изделие вниз.
> Включите медицинское изделие, чтобы выступило излишнее масло.
> Излишнее масло может привести к перегреву медицинского изделия.

Помещайте медицинское изделие и принадлежности в упаковку для стерилизации, отвечающую следующим требованиям.

> Упаковка для стерилизации должна отвечать действующим нормативам по качеству и способу применения и быть пригодной для используемого метода стерилизации.
> Упаковка для стерилизации должна иметь достаточные размеры для стерилизуемого продукта.
> Укомплектованная упаковка для стерилизации не должна находиться под механическим напряжением.

Фирма W&H рекомендует выполнять стерилизацию согласно EN 13060, EN 285 или ANSI/AAMI ST55.

> Соблюдайте указания, инструкции и предупреждения производителя паровых стерилизаторов.
> Выбранная программа должна быть пригодной для используемого медицинского изделия.

Рекомендуемые методы стерилизации

> Dynamic-air-removal prevacuum cycle (тип B)/Steam-flush pressure-pulse cycle (тип S)*/**
  134 °C (273 °F) — не менее 3 минут, 132 °C (270 °F) — не менее 4 минут
> Gravity-displacement cycle (тип N)**
  121 °C (250 °F) — не менее 30 минут
> Максимальная температура стерилизации 135 °C (275 °F)

Подтверждение принципиальной пригодности медицинского изделия для эффективной стерилизации выдано независимой испытательной лабораторией, при этом применялись паровой стерилизатор LISA 517 B17L* (W&H Sterilization S.r.l., Брузапорто [Бергамо]), паровой стерилизатор Systec VE-150* (Systec) и паровой стерилизатор CertoClav MultiControl MC2-S09S273** (CertoClav GmbH, Траун).

Dynamic-air-removal prevacuum cycle (тип B):	134 °C (273 °F) — 3 минуты*,
	132 °C (270 °F) — 4 минуты*/**
Steam-flush pressure-pulse cycle (тип S):	134 °C (273 °F) — 3 минуты*,
	132 °C (270 °F) — 4 минуты*/**
Gravity-displacement cycle (тип N):	121 °C (250 °F) — 30 минут**

Время сушки

Dynamic-air-removal prevacuum cycle (тип B):	132 °C (270 °F) — 30 минут**
Steam-flush pressure-pulse cycle (тип S):	132 °C (270 °F) — 30 минут**
Gravity-displacement cycle (тип N):	121 °C (250 °F) — 30 минут**

* EN 13060, EN 285, ISO 17665

** ANSI/AAMI ST55, ANSI/AAMI ST79

Хранение

> Храните стерилизованную продукцию в защищенном от пыли и сухом месте.
> Срок хранения стерилизованной продукции зависит от условий хранения и типа упаковки.

6. Сервисное обслуживание

Ремонт и возврат

В случае обнаружения неисправностей при эксплуатации немедленно обратитесь к авторизованному фирмой W&H партнеру по сервисному обслуживанию.

Ремонт и обслуживание разрешается производить только у авторизованного фирмой W&H партнера по сервисному обслуживанию.

> Убедитесь в том, что медицинское изделие перед возвратом полностью прошло процесс подготовки к повторному использованию.

Используйте только оригинальные принадлежности и запасные части фирмы W&H или принадлежности, разрешенные к применению фирмой W&H.
Поставщик: партнер фирмы W&H.

000301xx	Аппарат W&H Assistina
30310000	Assistina TWIN (MB-302)
02693000	Адаптер к аппарату Assistina для системы зажима
10940021	W&H Service Oil F1, MD-400 (6 pcs)
02015101	Игла для очистки каналов
02038200	Адаптер для спрея, для прямых и угловых наконечников
02036100	Адаптер для спрея для системы зажима
01312500	Упор для бора
01312600	Установочный винт (для демонтажа упора для бора)

8. Технические данные

Synea Vision		**HK-43 LT**	
Передаточное отношение		1 : 1	
Цветовая маркировка		синий	
Разъем со стороны мотора	согласно норме	ISO 3964	
Диаметр инструмента	ISO 1797 (мм)	2,35	
Разрешенная фирмой W&H длина *	(мм)	Бор углового наконечника 34	Бор прямого наконечника 50
Зажим *		Рукоятка углового наконечника: с упором для бора	Рукоятка прямого наконечника
Мин. длина зажима *		до упора	до упора
Макс. число оборотов мотора	(об/мин)	40 000	
Количество спрея	ISO 14457 (мл/мин)	> 50	
Диапазон регулировки воды (реком. давление воды) **	(бар)	0,5–2 (1,5)	
Диапазон регулировки сжатого воздуха (реком. давление сжатого воздуха) **	(бар)	1,5–3 (2)	
Объем сжатого воздуха при 2 бар	[нл/мин]	> 1,5	

* см. стр. 44

Технические данные

Synea Vision		WK-900 LT	WK-99 LT	WK-93 LT	WK-56 LT	WK-66 LT	WK-86 LT
Передаточное отношение		1 : 4	1 : 5	1 : 4,5	1 : 1	2 : 1	8 : 1
Цветовая маркировка		красный	оранжевый	оранжевый	синий	зеленый	зеленый
Разъем со стороны мотора	согласно норме	ISO 3964	ISO 3964	ISO 3964	ISO 3964	ISO 3964	ISO 3964
Диаметр инструмента	ISO 1797 (мм)	1,6	1,6	1,6	2,35	2,35	2,35
Разрешенная фирмой W&H длина *	(мм)	25	25	21	34	34	34
Мин. длина зажима		до упора	до упора	до упора	до щелчка	до щелчка	до щелчка
Макс. диаметр рабочей части	(мм)	2,5	2,5	2	—	—	—
Макс. число оборотов мотора	(об/мин)	40 000	40 000	40 000	40 000	40 000	40 000
Количество спрея	ISO 14457 (мл/мин)	> 50	> 50	> 50	> 50	> 50	> 50
Диапазон регулировки воды (реком. давление воды) **	(бар)	0,5–2 (1,5)	0,5–2 (1,5)	0,5–2 (1,5)	0,5–2 (1,5)	0,5–2 (1,5)	0,5–2 (1,5)
Диапазон регулировки сжатого воздуха (реком. давление сжатого воздуха) **	(бар)	1,5–3 (2)	1,5–3 (2)	1,5–3 (2)	1,5–3 (2)	1,5–3 (2)	1,5–3 (2)
Объем сжатого воздуха при 2 бар	[нл/мин]	> 1,5	> 1,5	> 1,5	> 1,5	> 1,5	> 1,5

* см. стр. 44

Технические данные

Synea Vision Short Edition		WK-99 LT S	WK-93 LT S	WK-56 LT S	WK-66 LT S
Передаточное отношение		1 : 5	1 : 4,5	1 : 1	2 : 1
Цветовая маркировка		оранжевый	оранжевый	синий	зеленый
Разъем со стороны мотора	согласно норме	ISO 3964	ISO 3964	ISO 3964	ISO 3964
Диаметр инструмента	ISO 1797 (мм)	1,6	1,6	2,35	2,35
Разрешенная фирмой W&H длина *	(мм)	25	21	34	34
Мин. длина зажима		до упора	до упора	до щелчка	до щелчка
Макс. диаметр рабочей части	(мм)	2,5	2	—	—
Макс. число оборотов мотора	(об/мин)	40 000	40 000	40 000	40 000
Количество спрея	ISO 14457 (мл/мин)	> 50	> 50	> 50	> 50
Диапазон регулировки воды (реком. давление воды) **	(бар)	0,5–2 (1,5)	0,5–2 (1,5)	0,5–2 (1,5)	0,5–2 (1,5)
Диапазон регулировки сжатого воздуха (реком. давление сжатого воздуха) **	(бар)	1,5–3 (2)	1,5–3 (2)	1,5–3 (2)	1,5–3 (2)
Объем сжатого воздуха при 2 бар	[нл/мин]	> 1,5	> 1,5	> 1,5	> 1,5

* см. стр. 44

* При использовании удлиненных вращающихся инструментов нужно обеспечить надлежащие условия применения и исключить опасность для пользователя, пациента и окружающих. Для безопасной эксплуатации соблюдайте указанную соответствующим производителем максимально допустимую частоту вращения вращающегося инструмента.

** Давление сжатого воздуха/воды нужно регулировать одновременно. Давление сжатого воздуха должно быть выше давления воды.

об/мин (кол-во оборотов в минуту)

Температурные характеристики

Температура медицинского изделия со стороны пользователя:	не более 55 °C (131 °F)
Температура медицинского изделия со стороны пациента:	не более 50 °C (122 °F)
Температура рабочей части (вращающегося инструмента):	не более 41 °C (105,8 °F)

Условия окружающей среды

Температура при хранении и транспортировке:	от –40 °C до +70 °C (от –40 °F до +158 °F)
Влажность воздуха при хранении и транспортировке:	от 8 % до 80 % (относительная), без конденсации
Температура при эксплуатации:	от +10 °C до +35 °C (от +50 °F до +95 °F)
Влажность воздуха при эксплуатации:	от 15 % до 80 % (относительная), без конденсации

9. Утилизация

При утилизации убедитесь в том, что детали не заражены.

Соблюдайте местные и национальные законы, директивы, нормы и стандарты по утилизации.

> Медицинское изделие.

> Упаковка.

Информация о гарантии

Данное медицинское изделие фирмы W&H было изготовлено высококвалифицированными специалистами с предельной тщательностью. Многочисленные испытания и комплексный контроль качества гарантируют его безупречную работу. Просим вас иметь в виду, что претензии в рамках гарантийных обязательств могут предъявляться только при условии соблюдения всех указаний согласно прилагаемой инструкции по эксплуатации.

Фирма W&H несет ответственность как производитель за дефекты материала или некачественное изготовление в течение гарантийного срока длительностью 36 месяцев с даты покупки. Принадлежности и расходные материалы (игла для очистки каналов, установочный винт, упор для бора) не подпадают под действие гарантийных обязательств.

Мы не несем ответственности за поломки по причине неправильного обращения или ремонта, выполненного силами третьих лиц, не уполномоченных на это фирмой W&H!

Претензии по гарантийным обязательствам следует предъявлять при наличии чека поставщику или авторизованному фирмой W&H партнеру по сервисному обслуживанию. В случае оказания гарантийных услуг гарантия и срок действия гарантийных обязательств не продлеваются.

Гарантия 36 месяцев

Авторизованные фирмой W&H партнеры по сервисному обслуживанию

Посетите сайт фирмы W&H в Интернете: http://wh.com
Выберите пункт меню «Сервисное обслуживание», чтобы найти ближайших к вам авторизованных фирмой W&H партнеров по сервисному обслуживанию.

Или просканируйте QR-код.

W&H Dentalwerk Bürmoos GmbH
Ignaz-Glaser-Straße 53, 5111 Bürmoos, **Austria**

t +43 6274 6236-0, **f** +43 6274 6236-55
office@wh.com **wh.com**

Form-Nr. 50746 ARU
Rev. 006 / 20.06.2023
С правом на изменения.